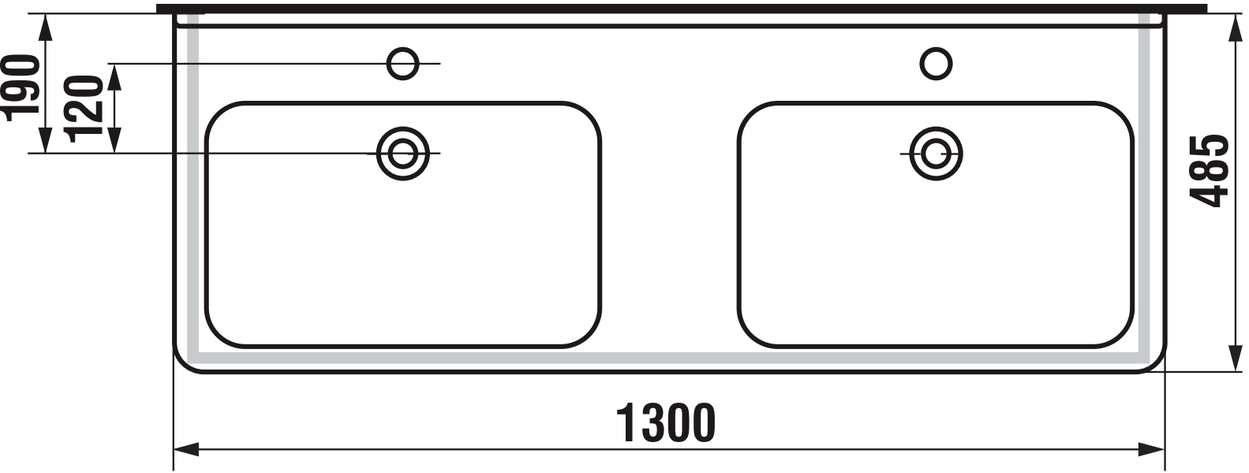
190
120
485
1300

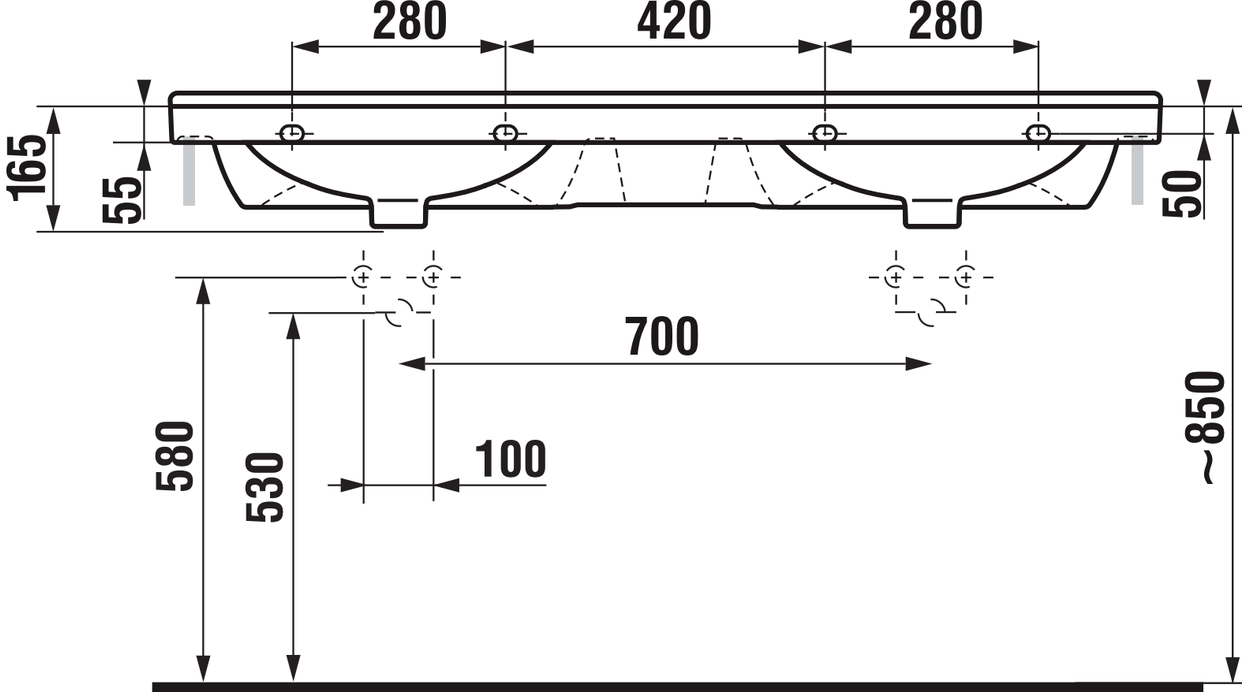
280
420
280
165
55
50
700
100
580
530
~850